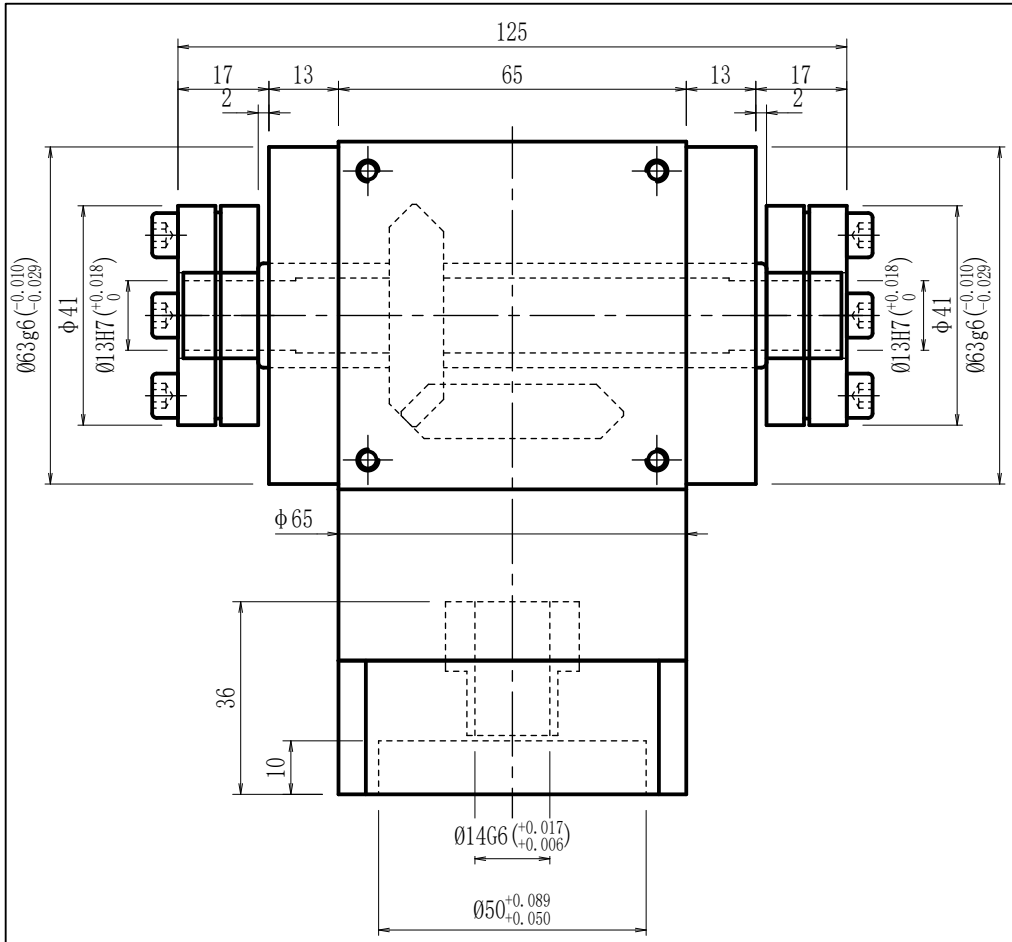

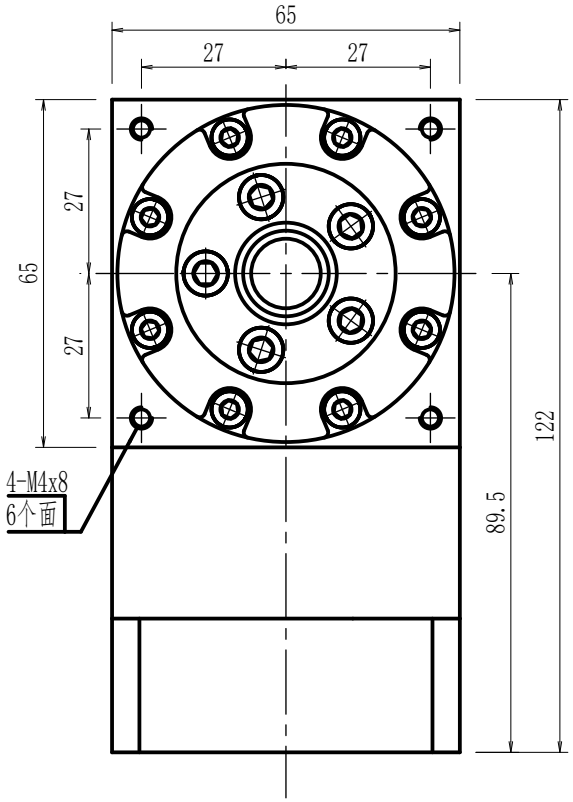

性能参数:

减速比: 1:1

额定输出力矩: 25 N.m

最大加速力矩: 1.5倍额定扭矩

额定输入转速: 1500 rpm

容许径向力: 900 N

容许轴向力: 450 N

回程间隙: ≤6 arcmin

使用寿命: >20000 h

使用温度: -10℃~80℃

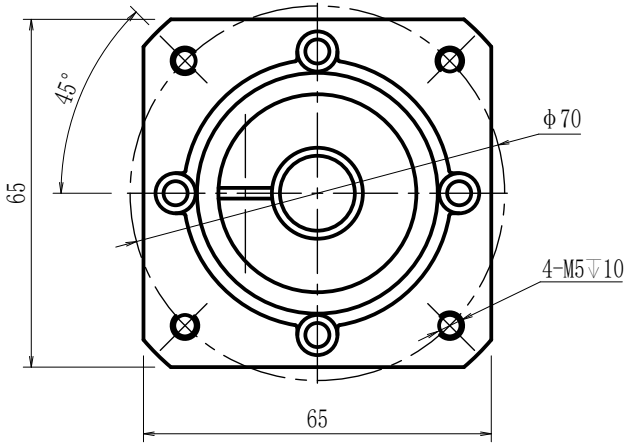

客户签字 Customer's Signature	公司名称 Company name	3F FAMED 锋桦 锋桦传動科技(江苏)有限公司 锋桦传動設備(上海)有限公司 台灣锋桦科技有限公司
	图名 Drawing name	AT065-FC-001
设计 Design: 刘建勇	服务热线 Service hotline	400-8040-668 / QQ:4008040668
复核 Recheck:	網址/邮箱Website/email	www.fht.tw / www.3fgearmotor.com fht@fht.tw / sales@3fgearmotor.com
日期 Date:2024/06/03	電話/传真Tel./Fax	021-39948832 /021-39948836

借通用件登记
描 图
校 描
旧底图总号
签 字
日 期

J01.1.01.010-01